MODELO BTV

GARRAS VERTICALES PARA TUBOS DE HORMIGÓN

La garra JAGUAR modelo "BTV" está fabricada para elevación y transporte vertical de tuberías de hormigón.

Características:

- La parte móvil está equipada con una superficie sintética especial.
- La carga mínima de trabajo no debe ser inferior a un 10% de la carga máxima de trabajo.

Nota:

Deben ser utilizadas por pares o tríos.

Se pueden suministrar con eslingas de cadena.

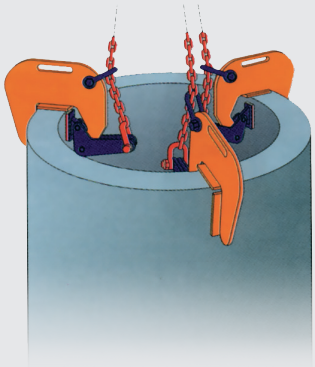

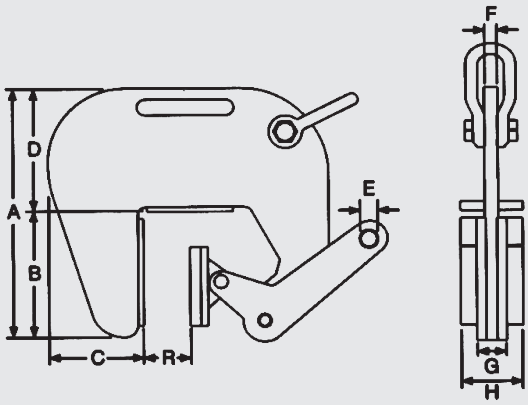

CÓDIGO	MODELO	CARGA MÁX. DE TRABAJO (KGS.)	CAPACIDAD APERTURA "R" (MM.)	PRINCIPALES DIMENSIONES EN (MM.)								PESO (KGS.)
				A	B	C	D	E	F	G	H	
AGTV10	BTV 10-1	1.000	60-120	325	170	105	155	15	12	40	60	9,7

ACCESORIOS RECOMENDADOS

ESLINGA "TO"
Pág. 87

CADENA TRIFÁSICO
MODELO EC4
Pág. 118