SERIE ZVI INOX-UT 2-2776

EAN 8422202227764

Ruedas de poliamix blanco con todos sus componentes de acero inoxidable (AISI 304). Especialmente indicada para soportar cargas hasta 400 Kg.

Se aplica en áreas de exteriores, carros de transporte alimentación, cantinas, comedor, restaurantes, factorías de alimentación, logística material misiones, maquinas de embalajes, cintas transportadoras, construcciones inoxidables, maquinaria ligera para la construcción, contenedores, roll-tainers, jaulas de transporte, granjas avícolas, químicas, maquinaría panaderías, cadenas alimentación, frigoríficos, arcones, congeladores. Su uso es aplicable en proyectos de ingeniería mecánica por delineantes y proyectistas.

UT: Indeformables y resistentes. Fácil arranque y deslizamiento.

Datos técnicos

Tipo Soporte	**Giratorio**
Tipo Fijación	**Platina**
Tipo Freno	**Sin Freno**
Material	**Poliamix**
Cojinete	**Rodillos Inoxidable**
Diámetro (mm)	**125**
Ancho de banda (mm)	**35**
Medidas de la placa (mm)	**106x86**
Distancia entre agujeros (mm)	**86/80x60**
Diámetro agujero (mm)	**8**
Radio de giro (mm)	**107**
Altura total (mm)	**155**
Capacidad de carga (kg)	**250**
Peso Unitario de la rueda (kg)	**0.8**
Volumen (cm^3)	**2133**

CAD

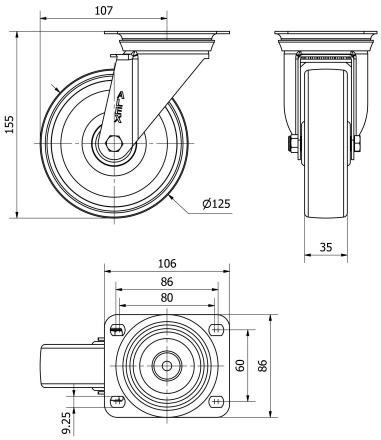

Para visualizar la imagen con mayor resolución y mas detalles técnicos, puedes acceder a la sección del CAD.

 Ruedas Alex, S.L.U. Todos los derechos reservados.

Soporte

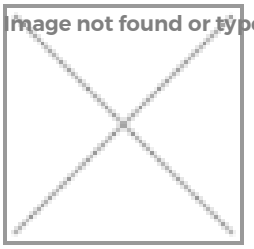

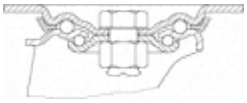

Fabricada con chapa de acero inoxidable (AISI 304). Hasta 3 m/m de espesor. Todos sus componentes de acero inoxidable. Resistente a la corrosión, grasas, aceites y gasolina. Fabricadas según normas europeas EN 12530/12532.

Productos Similares

2-2780

2-2783

Aro

Rueda de poliamix blanco

Rango de temperatura: -20º ÷ +60º

Facilidad de desplazamiento — Muy bueno

Ruido durante la marcha — Satisfactorio

Protección del suelo — Satisfactorio