©2013-23 JSP Ltd. | RFAZ-009-300_23-04 | JSP Safety GmbH, JSP Ltd. OX29 0TA, UK | Wiesenstraße 57, 40549 Düsseldorf, DE
www.jspsafety.com | technical@jspsafety.com | +44 1993 826051

Certified by: Notified Body 2797. BSI Group The Netherlands B.V., John M. Keynesplein 9, 1066 EP Amsterdam, The Netherlands.

Certified by: Approved Body 0086. BSI Assurance UK Ltd, Kitemark Court, Davy Avenue, Knowhill, Milton Keynes, MK5 8PP. United Kingdom.

jspgo.com

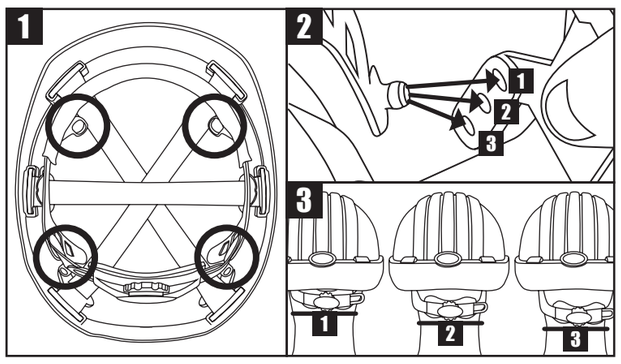

www.jspsafety.com

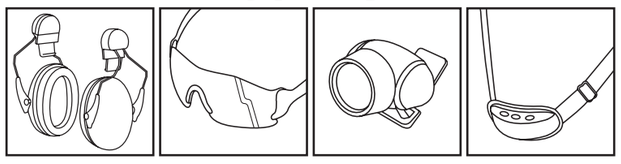

EN INDUSTRIAL SAFETY HELMETS
EN397, EN50365

A copy of this manual and the Declaration of Conformity for the product can be found on the product page: documents.jspsafety.com

FITTING AND ADJUSTMENT: For adequate protection this helmet must fit or be adjusted to the size of the user's head. The helmet must be worn with the peak facing forward. Some models show the reverse donning symbol, which indicates that the harness can be taken out and replaced backwards so that the helmet can be worn with the peak facing backwards and with adjuster behind the head. To alter the fit, adjust the harness at the rear of the helmet and ensure a comfortable fit is made around the crown of the head.

USE: The helmet is made to absorb the energy of an impact by partial destruction or damage to the shell or harness and even though such damage may not be readily apparent, any helmet subjected to severe impact should be replaced.

⚠ This helmet has been designed to protect the wearer against electrical shocks by preventing passage of dangerous current through the body via the head. The helmet must be used with other insulating protective equipment when working on low voltage installations. The user should check that the electrical limits of the helmets correspond to the nominal voltage that is likely to be encountered during use. Do not use insulating helmets in situations where there is a risk that the insulating properties could be reduced.

STORAGE: When not in use or during transportation, this helmet should be stored in a container such that it is out of direct sunlight, away from chemicals and abrasive substances and cannot be damaged by physical contact with hard surfaces/items. The conditions of storage are an important factor for the conservation of electrical and mechanical performance of insulating helmets. It is recommended that the storage condition is kept in the range of 20 ± 15˚C.

INSPECTION AND CARE OF THE HELMET: The helmet is a complete system consisting of shell and harness. The helmet's useful life is affected by many factors including the cold, heat, chemicals, sunlight and misuse. The helmet should be examined daily for obvious signs of cracking, brittleness or damage to either helmet or harness. The user should be aware that there is potential risk of loss of protection due to ageing and/or inappropriate cleaning. The effectiveness of the insulating properties of the helmet may be affected by the conditions of use. The date of manufacture is moulded into the peak of this helmet. While the helmet is free from defects it is suitable for its intended purpose. If in any doubt destroy the helmet. Under normal circumstances the helmet has a useful life of 5 years or a life of 10 years from date of manufacture, whichever comes first. Under no circumstances must a component other than a JSP component be used on a helmet. After use, the helmet may be cleaned with the use of soap and warm water and dried with a soft cloth. The helmet should not be cleaned with abrasive substances or solvents and must not be stored in direct sunlight or in contact with any solvents. The attention of users is also drawn to the danger of modifying or removing any of the original component parts of the helmet, other than as recommended by the helmet manufacturer. Helmets should not be adapted for the purpose of fitting attachments in any way not recommended by the helmet manufacturer. Do not apply paint, solvents, adhesives or self-adhesive labels, except in accordance with the instructions from the helmet manufacturer.

WARNING: Some helmets are supplied without all harness attachment points connected. The areas to be checked are shown in Image 1.

CONNECTING HARNESS ATTACHMENT POINTS AND USING 3D ADJUSTMENT™: The pins of the harness need to be inserted into the corresponding holes on the webbing straps at the front and rear of the helmet (see Image 2). There are three holes that can be used at each point, and this allows the wearer to set the 3D Adjustment™. These change the height of the strap and the position of the strap to the back of the head (see Image 3).

FURTHER FITTING INSTRUCTIONS: For illustrated and video instructions, visit www.jspgo.com and search for the correct icon for the type of protection you are using, and then the logo for the specific product.

REPLACEMENT PARTS AND ACCESSORIES: There are a range of replacement parts and accessories available from JSP for our safety helmets, including sweatbands, chinstraps, ear defenders and safety eyewear. Visit www.jspsafety.com to find these and go to jspgo.com for guides to correctly fitting them.

WARNING: The PPE, when in contact with the skin may cause allergic reactions to susceptible individuals, if this is the case doctor's advice should be consulted.

WARNING: The attention of users is drawn to the danger of modifying or removing any of the original component parts of the protective equipment, other than as recommended by JSP Ltd. Protective equipment should not be adapted in any way not recommended by JSP Ltd. Modification or adaptation may significantly affect the protection offered which could result in serious personal injury or death.

MARKINGS: (Not all markings below will be visible on the product)			
JSP	Manufacturers Trademark	bsi	Indicates that product manufacture meets BSI performance and quality management standards
CE	Conformity to Regulation (EU) 2016/425	UK CA	Regulation 2016/425 on personal protective equipment, as amended to apply in GB
EN 397: - - - -	The European Standard Number for Industrial Safety Helmets and its year of publication		
A#: - - - -	Amendment to EN397 and its year of publication		
EN 50365:- - - -	The European Standard Number for electrically insulating helmets for use on low voltage installations and its year of publication		
⚠	The double triangle symbol means that this helmet is electrically insulated for use working live or close to live parts on installations not exceeding 1000 V a.c. or 1500 V d.c.		
53-64 cm	The size range of the helmet, head circumference		
-20°C / -30°C / -40°C	The helmet will provide some protection when worn in an environment at or above these temperatures		
+150°C	The helmet will provide some protection when worn in an environment at or below these temperatures		
MM	The helmet will provide some protection against molten metal splash		
440 V a.c.	The helmet will protect the user against short term, accidental contact with live electrical conductors up to a voltage of 440 V a.c.		
LD	The helmet will provide some protection from lateral compressive loads		
	Harness can be inserted for reverse donning		Manufacturing date wheel: year of manufacture indicated in centre, month shown by arrow

2-POINT CHINSTRAPS: To fit a JSP 2-point chinstrap to a JSP helmet correctly, see figures A-E.

FR CASQUE INDUSTRIEL
EN397, EN50365

Une déclaration de conformité pour ce produit peut être consultée sur ce site : documents.jspsafety.com

AJUSTEMENT ET REGLAGE DU CASQUE DE SECURITE INDUSTRIEL: Afin d'assurer une protection convenable, ce casque doit être adapté ou ajusté à la taille de la tête de l'utilisateur. Ce casque est fabriqué de telle sorte que l'énergie développée lors d'un choc est absorbée par la destruction ou la détérioration partielle de la calotte et du harnais ; même si de telles détériorations ne sont pas immédiatement apparentes, il convient de remplacer tout casque ayant subi un choc important. L'attention des utilisateurs est également attirée sur le danger qu'il y aurait à modifier ou à supprimer l'un quelconque des éléments d'origine du casque, à l'exception des modifications ou suppressions recommandées par le fabricant de casque. Il convient d'éviter d'utiliser ces casques avec des fixations ne figurant pas dans les recommandations du fabricant. Ne pas appliquer de peintures, solvants, adhésifs ou étiquettes autocollantes, à l'exception de ceux recommandés par les instructions du fabricant de casque. Le casque doit être porté avec la pointe tournée vers l'avant. Certains modèles ont un symbole indiquant que le casque doit être porté en sens inverse; dans ce cas, le harnais doit être enlevé et placé dans le dos, afin que le casque puisse être porté avec la pointe tournée vers l'arrière et avec le dispositif de réglage derrière la tête. Pour modifier l'ajustement, ajustez le harnais à l'arrière du casque et vérifiez que le casque s'ajuste confortablement au tour de tête. Lorsqu'il n'est pas utilisé ou pendant le transport, ce casque doit être rangé dans une caisse ou un carton à l'abri des rayons solaires directs, des produits chimiques et des substances abrasives, et de manière à ne pas pouvoir être endommagé par un contact avec des surfaces / objets durs. Les conditions de stockage sont un facteur important pour que les casques isolants conservent leurs propriétés électriques et mécaniques. On recommande de stocker le casque à une température dans l'intervalle 20 ± 15˚C.

UTILISATION : Le casque est conçu pour absorber l'énergie d'un impact par destruction partielle ou endommagement de la coque ou du harnais et même si de tels dommages peuvent ne pas être facilement apparents, tout casque soumis à un impact violent doit être remplacé.

⚠ Ce casque a été conçu pour protéger le porteur contre les chocs électriques en empêchant le passage de courant dangereux à travers le corps via la tête. Le casque doit être utilisé avec d'autres équipements de protection isolants lors de travaux sur des installations à basse tension. L'utilisateur doit vérifier que les limites électriques des casques correspondent à la tension nominale susceptible d'être rencontrée lors de l'utilisation. N'utilisez pas de casques isolants dans des situations où il existe un risque que les propriétés isolantes soient réduites.

INSPECTION ET PORT DU CASQUE: Le casque est un système complet comprenant une coquille et un harnais. La durée de vie utile du casque dépend de nombreux facteurs, notamment les basses et les hautes températures, les produits chimiques, les rayons solaires et les mauvaises utilisations. Le casque doit être inspecté tous les jours pour détecter des signes de fissures/fêlures, de fragilisation, d'endommagement du casque ou du harnais. L'utilisateur doit savoir que la protection assurée par le casque peut diminuer du fait de son vieillissement et/ou lorsqu'il est nettoyé de manière incorrecte. L'isolation assurée par le casque peut être affectée par les conditions d'utilisation. La date de fabrication est moulée dans le pic de ce casque. Si le casque ne présente pas de défauts, il convient pour les applications prévues. En cas de doute, détruisez le casque. Dans des circonstances normales, ce casque a une durée de vie utile de 5 ans, ou 10 ans à compter de la date de fabrication, à la première des échéances atteinte. On ne doit jamais utiliser un composant autre qu'un composant JSP sur un casque. Le casque peut être nettoyé avec du savon et de l'eau chaude, et peut être séché avec un chiffon tendre. Le casque ne doit pas être nettoyé avec des produits abrasifs ou des solvants et il ne doit pas être stocké en étant exposé aux rayons solaires directs ou en contact avec des solvants. N'appliquez pas de peinture, de solvants, d'adhésifs ou d'étiquettes autocollantes, sauf conformément aux instructions du fabricant du casque.

AVERTISSEMENT : Sur certains casques fournis, tous les points d'attache du harnais ne sont pas connectés. Les zones à contrôler sont indiquées sur l'image 1.

CONNEXION DES POINTS D'ATTACHE DU HARNAIS ET UTILISATION DE 3D ADJUSTMENT™ : Les broches du harnais doivent être insérées dans les trous correspondants des sangles à l'avant et à l'arrière du casque (voir image 2). Chaque point dispose de trois trous, ce qui permet à l'utilisateur de régler le dispositif 3D Adjustment™. La hauteur de la sangle et sa position par rapport à l'arrière de la tête peuvent ainsi être ajustées (voir image 3).

INSTRUCTIONS COMPLÉMENTAIRES POUR LE PORT : Rendez-vous sur www.jspgo.com pour consulter des explications illustrées et vidéo sur l'utilisation de votre produit (à chercher par type de protection avec le pictogramme correspondant, puis par produit en particulier avec le logo).

PIÈCES DE RECHANGE ET ACCESSOIRES : JSP propose une gamme complète de pièces de rechange et d'accessoires pour ses casques de sécurité, notamment des bande de sueur pour casque, des jugulaire, des protections antibruit et des lunettes de sécurité. Rendez-vous sur www.jspsafety.com pour consulter le catalogue, et sur jspgo.com pour trouver les guides d'utilisation.

AVERTISSEMENT: Le contact de l'EPI avec la peau peut causer une réaction allergique en cas de sensibilité. Si c'est le cas, demander l'avis d'un médecin.

AVERTISSEMENT : Nous attirons l'attention des utilisateurs sur les dangers pouvant survenir lorsqu'un composant d'origine de l'équipement de protection est modifié ou retiré sans tenir compte des recommandations de JSP Ltd. L'équipement de protection ne doit faire l'objet d'aucune adaptation non recommandée par JSP Ltd. Toute modification ou adaptation peut grandement affecter la protection assurée par l'équipement, ce qui peut entraîner des blessures graves ou mortelles.

MARQUAGES: (Tous les marquages ci-dessous ne seront pas visible sur le produit)			
JSP	Marque du fabricant	bsi	Indique que la fabrication du produit répond aux normes BSI de rendement et de gestion de la qualité
CE	Conformité au règlement (EU) 2016/425	UK CA	Règlement 2016/425 relatif aux équipements de protection individuelle, tel que modifié pour s'appliquer en GB
EN 397: - - - -	Le numéro de la norme Européenne pour les casques de sécurité industriels et son année de publication		
A#: - - - -	Amendement à la norme EN397 et son année de publication		
EN 50365:- - - -	Le numéro de la norme Européenne pour les casques d'isolation électrique utilisés sur les installations basses tensions et son année de publication		
⚠	Le symbole double triangle signifie que ce casque assure l'isolation électrique et peut donc être utilisé sur ou près de composants sous tension sur des installations utilisant une tension ne dépassant pas 1000 V a.c. ou 1500 V d.c.		
53-64 cm	Dimensions du casque, circonférence de la tête		
-20°C / -30°C / -40°C	Le casque assurera la protection lorsqu'il est porté à une température ambiante supérieure aux valeurs indiquées ci-contre		
+150°C	Le casque assurera la protection lorsqu'il est porté à une température ambiante inférieure à la valeur indiquée ci-contre		
MM	Le casque assurera une protection contre les projections de métal fondu		
440 V a.c.	Le casque protège l'utilisateur contre tout contact accidentel et à court terme avec les conducteurs électriques sous tension jusqu'à une tension de 440 V.a.c.		
LD	Le casque assurera une protection contre les forces latérales decompression		
	Le harnais peut être inséré pour le porter en sens inverse		Roue de date de fabrication : année de fabrication indiquée au centre, mois indiqué par une flèche

MENTONNIÈRES 2 POINTS : Pour équiper correctement un casque JSP d'une mentonnières 2 points, reportez-vous aux figures A à E.

DE INDUSTRIESCHUTZHELME
EN397, EN50365

Eine Kopie der Konformitätserklärung dieses Produkts finden Sie unter: documents.jspsafety.com

PASSFORM UND EINSTELLUNG: Um ausreichenden Schutz zu bieten, muss die Passform des Helms an die Kopfgröße des Trägers angepasst werden. Der Schirm des Helms muss nach vorne zeigen. Einige Modelle zeigen das umgekehrte Tragesymbol. Dies bedeutet, dass die Innenausstattung herausgenommen und umgekehrt eingesetzt werden kann, sodass der Helm mit dem Schirm und der Einstellungsregelung nach hinten zeigend getragen werden kann. Um die Passform zu ändern, passen Sie die Innenausstattung an der Hinterseite des Helms an, bis der Helm bequem über dem Scheitel sitzt.

VERWENDUNG: Dieser Helm nimmt die Aufprallenergie bei einer teilweisen Zerstörung oder Beschädigung der Schale oder der Innenausstattung auf. Auch wenn eine solche Beschädigung nicht sofort sichtbar ist, sollten Helme, die einem schweren Aufprall ausgesetzt waren, ausgetauscht werden.

⚠ Dieser Helm schützt den Träger vor elektrischen Schlägen, indem gefährlicher Strom nicht über den Kopf durch den Körper geleitet wird. Bei Arbeiten an Niederspannungsanlagen muss der Helm zusammen mit anderer isolierender Schutzausrüstung getragen werden. Der Benutzer muss kontrollieren, dass die elektrischen Grenzen des Helms mit der Nennspannung übereinstimmen, die bei der Verwendung auftreten kann. Verwenden Sie keine isolierenden Helme, wenn die Gefahr besteht, dass die isolierenden Eigenschaften herabgesetzt werden könnten.

LAGERUNG: Wird der Helm nicht verwendet oder wird er transportiert, sollte er in einem Behälter vor direkter Sonneneinstrahlung geschützt, nicht in der Nähe von Chemikalien und Scheuermitteln aufbewahrt und so gelagert werden, dass er nicht durch physischen Kontakt mit harten Oberflächen/Gegenständen beschädigt werden kann. Die Lagerbedingungen spielen eine wichtige Rolle beim Erhalt der elektrischen und mechanischen Eigenschaften von isolierenden Helmen. Es wird empfohlen, den Helm bei Temperaturen von 20 ± 15˚C aufzubewahren.

KONTROLLE UND PFLEGE DES HELMS: Der Helm besteht aus einer Schale mit Innenausstattung. Die Nutzungsdauer des Helms wird von vielen Faktoren, wie z.B. Kälte, Hitze, Chemikalien, Sonneneinstrahlung oder verkehrte Verwendung, beeinflusst. Der Helm muss täglich auf sichtbare Risse, Brüchigkeit oder Schäden am Helm oder der Innenausstattung kontrolliert werden. Als Benutzer sollten Sie daran denken, dass der Schutz möglicherweise durch Alterung bzw. falsche Reinigung verloren gehen kann. Die Wirkung der isolierenden Eigenschaften des Helms kann durch die Nutzungsbedingungen beeinflusst werden. Das Herstellungsdatum ist in den Schirm des Helms eingeprägt. Ist der Helm nicht beschädigt, ist er für den Verwendungszweck geeignet. Haben Sie Zweifel, entsorgen Sie den Helm. Unter normalen Bedingungen hat der Helm eine Nutzungsdauer von 5 Jahren oder eine Lebensdauer von 10 Jahren ab dem Herstellungsdatum, je nachdem, was zuerst eintritt. Es dürfen keinesfalls Komponenten am Helm befestigt werden, die nicht von JSP stammen. Nach dem Tragen kann der Helm mit warmem Seifenwasser gereinigt und einem weichen Tuch abgetrocknet werden. Der Helm sollte nicht mit Scheuer- oder Lösungsmitteln gereinigt werden und darf nicht unter direkter Sonneneinstrahlung oder in Kontakt mit Lösungsmitteln gelagert werden. Die Benutzer werden auch auf die Gefahr aufmerksam gemacht, dass die Originalteile des Helms verändert oder entfernt werden, wenn dies nicht vom Helmhersteller empfohlen wird. Helme sollten nicht in einer vom Helmhersteller nicht empfohlenen Weise zum Zwecke der Anbringung von Anbauteilen angepasst werden. Tragen Sie keine Farbe, Lösungsmittel, Klebstoffe oder Aufkleber auf den Helm auf, sofern dies nicht vom Helmhersteller empfohlen wurde.

WARNUNG: Manche Helme werden geliefert, ohne dass die Gurt-Anschlagpunkte verbunden sind. Die zu prüfenden Bereiche sind in Abbildung 1 dargestellt.

VERBINDEN DER GURT-ANSCHLAGPUNKTE UND VERWENDUNG DES 3D ADJUSTMENT™: Die Stifte des Auffanggurts müssen in die entsprechenden Löcher an den Gurtbändern an der Vorder- und Rückseite des Helms eingeführt werden (siehe Abbildung 2). An jedem Punkt können drei Löcher verwendet werden, um das 3D Adjustment™ einzustellen. Durch die Einstellung wird die Höhe des Riemens und seine Position am Hinterkopf verändert (siehe Abbildung 3).

WEITERE ANLEITUNGEN ZUM EINSTELLEN: Illustrierte Anleitungen und Videos finden Sie unter www.jspgo.com. Suchen Sie nach dem richtigen Symbol für die Art des Schutzes, den Sie verwenden, und dann nach dem Logo für das jeweilige Produkt.

ERSATZTEILE UND ZUBEHÖR: JSP bietet eine Reihe von Ersatzteilen und Zubehör für seine Schutzhelme an, darunter Schweißbänder, Kinnriemen, Gehörschützer und Schutzbrillen. Sie finden diese Komponenten unter www.jspsafety.com; Anleitungen zur richtigen Anbringen dieser Komponenten finden Sie unter jspgo.com.

WARNUNG: Der Kontakt der PSA mit der Haut kann bei empfindlichen Personen allergische Reaktionen hervorrufen. In diesem Fall sollte ärztlicher Rat eingeholt werden.

WARNUNG: Der Benutzer wird darauf hingewiesen, dass es gefährlich ist, Originalteile der Schutzausrüstung zu verändern oder zu entfernen, sofern dies nicht von JSP Ltd. empfohlen wird. Die Schutzausrüstung darf nicht in einer von JSP Ltd. nicht empfohlenen Weise angepasst werden. Änderungen oder Anpassungen können die Schutzwirkung erheblich beeinträchtigen, was zu schweren Verletzungen oder zum Tod führen kann.

KENNZEICHNUNGEN: (Erfüllt optionale Anforderungen bezüglich Verstopfungen)			
JSP	Markenzeichen des Herstellers	bsi	Weist darauf hin, dass bei der Produktherstellung BSI Leistungs- und Qualitätssicherungsstandards eingehalten wurden
CE	Konformität mit der Verordnung (EU) 2016/425	UK CA	Verordnung 2016/425 über persönliche Schutzausrüstung in der geänderten Fassung für die Anwendung in GB
EN 397: - - - -	Nummer der europäischen Norm für Industrieschutzhelme sowie Jahr der Veröffentlichung		
A#: - - - -	Änderung der EN397 sowie Jahr der Veröffentlichung		
EN 50365:- - - -	Nummer der europäischen Norm für elektrisch isolierende Helme für Arbeiten an Niederspannungsanlagen sowie Jahr der Veröffentlichung		
⚠	Das doppelte Dreieck bedeutet, dass der Helm elektrisch isoliert und für Arbeiten an oder in der Nähe von spannungsführenden Teilen an Anlagen bis höchstens 1.000 V a.c. oder 1.500 V d.c. geeignet ist		
53-64 cm	Größenbereich des Helms, Kopfumfang		
-20°C / -30°C / -40°C	Der Helm bietet einen gewissen Schutz, wenn er in einer Umgebung bei oder über diesen Temperaturen getragen wird		
+150°C	Der Helm bietet einen gewissen Schutz, wenn er in einer Umgebung bei oder unter diesen Temperaturen getragen wird		
MM	Der Helm bietet einen gewissen Schutz gegen Spritzer von geschmolzenem Metall		
440 V a.c.	Der Helm schützt den Benutzer gegen kurzzeitigen, unbeabSichtigten Kontakt mit elektrischen Leitern bis zu einer Spannung von 440 V a.c.		
LD	Der Helm bietet einen gewissen Schutz vor seitlichen Druckbelastungen		
	Innenausstattung kann so eingesetzt werden, dass der Helm umgekehrt getragen werden kann		Herstellungs-Datumsrad: Das Herstellungsjahr ist in der Mitte angegeben, der Herstellungsmonat durch den Pfeil

2-PUNKT-KINNRIEMEN: Um einen JSP 2-Punkt-Kinnriemen korrekt an einem JSP-Helm anzubringen, siehe Abbildungen A-E.

NL INDUSTRIËLE VEILIGHEIDSHELMEN
EN397, EN50365

Een exemplaar van deze handleiding en de Conformiteitsverklaring voor het product vindt u op de productpagina: documents.jspsafety.com

MONTAGE EN AFSTELLING: Deze helm dient aangepast te worden aan het hoofd van de gebruiker zodat optimale bescherming wordt geboden. Plaats de helm op het hoofd met de punt naar voren gericht. Sommige helmen hebben het omgekeerde opzet-systeem, wat erop wijst dat de hals eruit genomen kan worden en achterwaarts teruggeplaatst zodat de helm gedragen kan worden met de punt naar achter en met de spanner achter het hoofd. Om de passing aan te passen dient u de huls achteraan op de helm aan te passen en te controleren of er een comfortabele passing is rond de kroon van het hoofd.

GEBRUIK: De helm werd speciaal vervaardigd om de energie te absorberen van een impact door partiële destructie of schade aan de schelp of huls en hoewel dergelijke schade misschien niet onmiddellijk duidelijk is, dient een helm die een zware impact heeft geleden, vervangen te worden.

⚠ Deze helm werd speciaal ontwikkeld om de drager te beschermen tegen elektrische schokken door gevaarlijke stroom door het lichaam via het hoofd te voorkomen. De helm dient gebruikt te worden in combinatie met andere isolerende beschermende uitrusting wanneer op laagspanningsinstallaties wordt gewerkt. De gebruiker dient te controleren dat de elektrische limieten van de helmen overeenkomen met de nominale spanning die tijdens gebruik ondervonden wordt. Gebruik geen isolerende helmen in situaties waar er een risico bestaat dat de isolerende eigenschappen mogelijk afgenomen zijn.

OPSLAG: Wanneer de helm niet gebruikt wordt of tijdens transport, dient deze helm bewaard te worden in een afgesloten bak zodat er geen zonlicht bij kan, uit de buurt van chemicaliën en schurende stoffen en dat deze niet beschadigd kan worden door fysiek contact met harde oppervlakken/voorwerpen. De opslagcondities vormen een belangrijke factor voor het in stand houden van de elektrische en mechanische prestatie van isolerende helmen. Het wordt aanbevolen dat de opslagconditie in het bereik 20 ± 15˚C wordt gehouden.

INSPECTIE EN ZORG VOOR DE HELM: De helm is een compleet systeem bestaande uit huls en tuig. De bruikbare duur van de helm wordt beïnvloed door heelwat factoren zoals koude, warmte, chemicaliën, zonlicht en verkeerd gebruik. Onderzoek de helm dagelijks op zichtbare tekenen van barsten, broosheid of schade aan helm of tuig. De gebruiker dient zich ervan bewust te zijn dat er een potentieel risico bestaat op verminderde bescherming als het gevolg van veroudering en/of ongepaste reiniging van de helm. De effectiviteit van de isolatie-eigenschappen van de helm kunnen worden aangetast door de gebruiksomstandigheden. De fabricagedatum werd in de punt van de helm gegoten. De helm is geschikt voor het beoogde doel wanneer de helm geen defecten vertoont. Vernietig de helm in geval van twijfel. Onder normale omstandigheden De helm heeft bij gebruik een levensduur van 5 jaar of een levensduur van 10 jaar vanaf de productiedatum. Dit geldt voor wat het eerste van toepassing is. Onder geen omstandigheden mag een andere component dan een JSP component gebruikt worden op een helm. De helm kan na gebruik gereinigd worden met zeep en warm water. Drogen met een zachte doek. De helm mag niet gereinigd worden met schuurmiddelen of oplosmiddelen en mag niet in direct zonlicht of in contact met andere oplosmiddelen worden opgeslagen. De aandacht van gebruikers wordt ook gevestigd op het gevaar van het wijzigen of verwijderen van de oorspronkelijke onderdelen van de helm, naast de te vervangen onderdelen zoals aanbevolen door de fabrikant van de helm. Helmen mogen niet worden aangepast met als doel opzetstukken te plaatsen op een manier die niet wordt aanbevolen door de fabrikant van de helm. Breng geen verf, oplosmiddelen, kleefmiddelen of zelfklevende labels aan, behalve conform de instructies van de helmfabrikant.

WAARSCHUWING: Sommige helmen worden geleverd zonder dat alle binnenwerkbevestigingspunten aangesloten zijn. De plaatsen die gecontroleerd moeten worden staan in afbeelding 1.

HECHTINGSPUNTEN VAN DE HARNAS VERBINDEN EN 3D ADJUSTMENT™ GEBRUIKEN: De pennen van het binnenwerk moeten in de bijbehorende gaten op de gespen aan de voor- en achterkant van de helm gestoken worden (zie afbeelding 2). Er zijn drie gaten die op elk punt gebruikt kunnen worden, en hiermee kan de drager het 3D Adjustment™-systeem aanpassen. Deze veranderen de hoogte van de riem en de positie van de riem naar de achterkant van het hoofd (zie afbeelding 3).

MEER BEVESTIGINGSINSTRUCTIES: Ga voor geïllustreerde en video-instructies naar www.jspgo.com en zoek naar het juiste pictogram voor het type bescherming dat u gebruikt, en vervolgens het logo voor het specifieke product.

VERVANGINGSONDERDELEN EN ACCESSOIRES: Er is een reeks vervangingsonderdelen en accessoires verkrijgbaar bij JSP voor onze veiligheidshelmen, waaronder zweetbanden, kinbanden, gehoorbeschermers en veiligheidsbrillen. Ga naar www.jspsafety.com om deze te vinden en ga naar jspgo.com voor handleidingen om ze correct aan te brengen.

WAARSCHUWINGEN: Als het PBM in contact komt met de huid kan het bij gevoelige personen een allergische reactie veroorzaken. Raadpleeg in dat geval een arts.

WAARSCHUWING: Dragers wordt tevens gewezen op het gevaar van het aanpassen of het verwijderen van de originele onderdelen van de beschermende uitrusting, anders dan aanbevolen door JSP. Beschermende uitrusting mag op geen enkele andere manier aangepast worden dan door JSP Ltd wordt aanbevolen. Wijziging of aanpassing kan in belangrijke mate de bescherming negatief beïnvloeden hetgeen tot ernstig persoonlijk letsel of de dood kan leiden.

MERKERINGEN: (Niet alle onderstaande markeringen zijn zichtbaar op het product)			
JSP	Handelsmerk fabrikant	bsi	Geeft aan dat de fabrikant van het product voldoet aan BSI normen op het gebied van prestaties en kwaliteitsbeheer
CE	Conformiteit met Verordening (EU) 2016/425	UK CA	Verordening 2016/425 betreffende persoonlijke beschermingsmiddelen, zoals gewijzigd om van toepassing te zijn in GB
EN 397: - - - -	Het nummer van de Europese norm voor industriële veiligheidshelmen en het jaar van publicatie		
A#: - - - -	Wijziging van EN 397 en het jaar van publicatie		
EN 50365:- - - -	Het nummer van de Europese Norm voor elektrisch isolerende helmen voor gebruik in laagspanninginstallaties en het jaar van publicatie		
⚠	Het dubbele driehoeksymbool betekent dat deze helm elektrisch geïsoleerd is voor gebruik in live of in de buurt van live onderdelen op installaties van niet meer dan1000V a.c. of 1500V d.c.		
53-64 cm	De maten van de helm, hoofdomtrek		
-20°C / -30°C / -40°C	De helm zal enige bescherming bieden wanneer deze gedragen wordt in een omgeving op of boven deze temperaturen		
+150°C	De helm zal enige bescherming bieden wanneer deze gedragen wordt in een omgeving op of onder deze temperaturen		
MM	De helm biedt bescherming tegen spatten van gesmolten metaal		
440 V a.c.	De helm beschermt de gebruiker tegen kortstondig, accidenteel contact met live elektrische geleiders tot op een spanning van 440 V a.c.		
LD	De helm biedt bescherming tegen laterale compressieve ladingen		
	De huls kan geplaatst worden voor omgekeerd opzetten		Cirkel met productiedatum: productiejaar aangegeven in het midden, maand aangegeven met pijl

2-PUNTS KINBAND: Zie afbeeldingen A-E om een JSP 2-puts kinband correct aan een JSP-helm te bevestigen.

DA INDUSTRISIKKERHEDSHJELME
EN397, EN50365

Der findes en kopi af denne vejledning og overensstemmelseserklæringen for produktet på produktsiden: documents.jspsafety.com

PASFORM OG JUSTERING: For at yde tilstrækkelig beskyttelse skal hjelmen passe eller justeres, så den passer til brugerens hoved. Hjelmen skal bæres med skyggen fremad. Nogle modeller viser symbolet for modsat påføring, hvilket indikerer, at indsatsen kan tages ud og sættes omvendt i igen, således at hjelmen kan bæres med skyggen bagtil og justeringsanordningen bag hovedet. For at ændre passformen juster indsatsen bag i hjelmen og sørg for, at hjelmen sidder behageligt fast omkring issen.

BRUG: Hjelmen er fremstillet til at at absorbere energien ved et slag gennem delvis ødelæggelse eller skade på skallen eller indsatsen, og selvom en skade af denne type ikke umiddelbart kan ses, skal hjelme, der udsættes for hårde slag, altid udskiftes.

⚠ Denne hjelm er udviklet til at beskytte bæreren mod elektrisk stød ved at forhindre, at farlig strøm ledes gennem kroppen via hovedet. Hjelmen skal bruges sammen med andet isolerende beskyttelsesudstyr ved arbejde på lavspændingsinstallationer. Brugeren skal kontrollere, at de elektriske grænser for hjelmene er i overensstemmelse med den mærkespænding, der sandsynligvis vil være til stede under brugen. Isolerende hjelme må ikke anvendes i situationer, hvor der er risiko for, at de isolerende egenskaber kan blive reduceret.

OPBEVARING: Når hjelmen ikke er i brug eller transporteres, skal den opbevares i en beholder, så den ikke udsættes for direkte sollys, på afstand af kemikalier og slibemidler, og den må ikke beskadiges af fysisk kontakt med hårde overflader/genstande. Opbevaringsforholdene er en vigtig faktor for beskyttelse af isolerende hjelmes elektriske og mekaniske ydelse. Det anbefales, at opbevaringsforholdene ligger i området 20 ± 15˚C.

EFTERSYN OG VEDLIGEHOLDELSE AF HJELMEN: Hjelmen er et komplet system bestående af skal og indsats. Hjelmens levetid påvirkes af mange faktorer, herunder kulde, varme, kemikalier, sollys og forkert brug. Hjelmen skal efterses dagligt for at kontrollere, at der ikke er tydelige tegn på revner, skørheder eller skader på enten hjelmen eller indsatsen. Brugeren skal være opmærksom på, at der er risiko for, at beskyttelseseffekten reduceres som følge af ælde og/eller utilstrækkelig rengøring. Effektiviteten af hjelmens isolerende egenskaber kan blive påvirket af brugsforholdene. Fremstillingsdatoen er støbt ind i skuggen på denne hjelm. Så længe hjelmen ikke har skader, er den velegnet til den tilsigtede brug. I tilfælde af tvivl skal hjelmen kasseres. Under normale omstændigheder hjelmen har en holdbarhed på 5 år fra datoen for brugtagning eller 10 år fra produktionsdatoen, afhængigt af hvad der kommer først. Der må under ingen omstændigheder anvendes andet end JSP-komponenter på en hjelm. Hjelmen kan efter brug rengøres med sæbe og varmt vand og tørres effer med en blød klud. Hjelmen må ikke rengøres med slibemidler eller opløsningsmidler og må ikke opbevares i direkte sollys eller i kontakt med opløsningsmidler. Brugerne gøres også opmærksomme på, at det er farligt at modificere eller fjerne originale komponentdele i hjelmen, undtagen som anbefalet af hjelmens producent. Hjelme må ikke tilpasses med henblik på at montere tilbehør på måder, som ikke anbefales af hjelmens producent. Der må ikke påføres maling, opløsningsmidler, klæbemidler eller selvklæbende labels, undtagen som i overensstemmelse med vejledningen fra hjelmens producent.

ADVARSEL: Nogle hjelme leveres uden alle remfastgørelsespunkter er tilsluttet. De områder som skal kontrolleres, er vist på billede 1.

TILSLUTNING AF REMFASTGØRELSESPUNKTER OG BRUG AF 3D ADJUSTMENT™: Stifterne på remmen skal sættes ind i de tilsvarende huller på bændstropperne foran og bag på hjelmen (se billede 2). Der er tre huller, der kan bruges på hvert punkt, og dette gør det muligt for brugeren at indstille 3D Adjustment™. Disse ændrer højden af remmen og positionen af remmen på bagsiden af hovedet (se billede 3).

YDERLIGERE MONTERINGSANVISNINGER: Du kan finde illustrationer og instruktionsvideoer på www.jspgo.com og søge efter det korrekte ikon for den type beskyttelse, du bruger, og derefter logoet for det specifikke produkt.

RESERVEDELE OG TILBEHØR: Der findes en række reservedele og tilbehørsdele fra JSP til vores sikkerhedshjelme, herunder svedbånd, hageremme, høreværn og sikkerhedsbriller. Gå ind på www.jspsafety.com for at se dem, og gå ind på jspgo.com for at få hjælp til tilpasningen.

ADVARSEL: Det personlige værnemiddel kan ved kontakt med huden fremkalde en allergisk reaktion hos modtagelige personer. I så fald skal der søges læge.

ADVARSEL: Bemærk, at der er risiko forbundet med at ændre eller fjerne nogen af de originale dele af beskyttelsesudstyret, medmindre JSP Ltd. har anbefalet dette. Beskyttelsesudstyr må ikke tilpasses på andre måder, end JSP Ltd. har anbefalet. Ændringer eller tilpasninger kan har signifikant betydning for den beskyttelse, som udstyret yder, og kan potentielt resultere i dødbringende kvæstelser.

MÆRKNINGER: (Visse af nedenstående mærkninger vises ikke på produktet)			
JSP	Producentvaremærke	bsi	Angiver, at produktet produceres iht. BSI standarder for ydelse og kvalitetsstyring
CE	Overensstemmelse med forordning (EU) 2016/425	UK CA	Forordning 2016/425 om personlige værnemidler, som ændret til at gælde i GB
EN 397: - - - -	Det europæiske standardnummer for industriskærhedshjelme og publikationsår		
A#: - - - -	Ændring til EN397 og publikationsår		
EN 50365:- - - -	Det europæiske standardnummer for elektrisk isolerende hjelme til brug på lavspændingsinstallationer og publikationsår		
⚠	Dobbeltrekantsymbolet betyder, at hjelmen er el

HU IPARI VÉDŐSISAKOK
EN397, EN50365

A termék útmutatója és a megfelelőségi nyilatkozat a következő termékbemutató weboldalon is megtalálható: documents.jspsafety.com

FELSZERELÉS ÉS BEÁLLÍTÁS: A megfelelő védelem érdekében a sisakot a használó fejméretéhez kell állítani. A sisakot az ellenőrzővel előre kell viselni. Egyes modelleken látható a fordított felvétel szimbuluma, ami azt jelzi, hogy a hámot ki lehet venni és fordítva is be lehet helyezni, így a sisak hordható az ellenőrzővel hátrafelé is a beállítással a fej mögött. A beigazítás módszerétől az ütésnek a hámot a sisak hátulján, és gondoskodjon arról, hogy kényelmesen igazodjon a fej köré.

HASZNÁLAT: A sisakot úgy készítik, hogy a sisakhéj részleges roncsolása vagy károsodása mellett elnyelje egy becsapódás energiáját még akkor is, ha az ilyen sérülés nem látható, a komoly ütést szenvedett sisak kizsendelt sisak.

Ezt a sisakot arra tervezték, hogy megóvja viselőjét az áramütéstől, úgy, hogy a veszélyes feszültség fejen keresztüli átjutását a testbe megakadályozza. A sisakot, más szigetelő védőfelszereléssel együtt kell használni, amikor kisfeszültségű telepítési munkát végez. A használónak ellenőriznie kell, hogy a sisak elektromos védő határértékei megfelelnek-e a használat közben fellépő névleges feszültséggel. Ne használjon szigetelt sisakot olyan helyzetekben, ahol fennáll a veszélye annak, hogy a szigetelőtulajdonság csökkenhet.

TÁROLÁS: Amikor a sisak használaton kívül van vagy szállítják, olyan tárolóhelyen tartandó, amelyet nem ér közvetlen napfény, vegyi anyagok és maró hatású szerek, valamint ahol nem károsíthatja kemény felületekkel/tárgyakkal való érintkezés. Fontosak a tárolási körülmények, a szigetelő sisakok elektromos védőképességének megőrzése érdekében. Tárolásra a 20 ± 15°C hőmérséklettartományban ajánlott.

A SISAK ÁTVIZSGÁLÁSA ÉS GONDOZÁSA: A sisak egy héjazatból és hámból álló egységes rendszer. A sisak hasznos élettartamát számos tényező határozza meg, beleértve a hideget, meleget, kemikáliákat, napfényt vagy a helytelen használatot. A sisakot naponta ellenőrizni kell a használat előtt, hogy található-e rajta látható nyoma repedések, rideségének vagy sérülésének, akár a héjazaton akár a hámokon. A használónak tisztában kell lennie azzal, hogy lehetséges veszélynek van kitéve a védelmi képesség romlásával ha nem megfelelően tisztítja a sisakot, vagy annak előregedése miatt. A sisak szigetelőtulajdonságát befolyásolhatják a használati feltételek. A gyártás dátuma a sisak ellenőrzésére van önve. Amíg a sisak sérülésmentes, addig alkalmas rendelteltészerű használatra. Bármilyen kétség esetén, semmisítse meg a sisakot. Normális körülmények között, a sisak élettartama a gyártás időpontjától számított 10 év, vagy hasznos élettartama 5 év, amelyik hamarabb bekövetkezik. Semmilyen körülmények között nem használható JSP kiegészítőn kívül más a sisakhoz. Használat után a sisakot szappanos meleg vízzel tisztíthatja, majd puha ronggyal törölhető szárazra. A sisakot ne tisztítsa súroló-anyaggal, vagy szerrel, és ne tárolja direkt napsütésben, vagy vegyi anyaggal érintkezve. Arra is fel kell hívni a használó figyelmét, hogy a gyártó által ajánlottakon kívül bármilyen sisakrész eltávolítása vagy módosítása veszélyes. A sisakhoz nem kapcsolható semmilyen más alkatrész azokon kívül, melyeket a sisak gyártója javasol. Ne használjon a sisakon festéket, oldószert, ragasztót vagy öntapadó címkéket, hacsak azt nem a gyártó utasításai szerint teszi.

VIGYÁZAT: Bizonyos sisakokon kicsomagoláskor nincs csatlakoztatva az összes hevederrögzítő pont. Az ellenőrzendő pontok az 1. képen találhatók.

A HEVEDERRÖGZÍTŐ PONTOK CSATLAKOZTATÁSA ÉS A 3D ADJUSTMENT™ HASZNÁLATA: A heveder füleit a szövetheveder arra szolgáló nyílásaiba kell beilleszteni a sisak elülső és hátsó részén (lásd a 2. képet). Minden pontnál három nyílás használható, ezek segítségével használhatja a viselő a 3D Adjustment™ beállítást. Segítségükkel módosítható a pánt magassága és a fej hátsó részéhez viszonyított helyzete (lásd a 3. képet).

A FELHELYEZÉSRE VONATKOZÓ TOVÁBBI UTASÍTÁSOK: Ábrákkal és videóval bővített útmutató a www.jspgo.com oldalon található. Keresse meg az Ön által használt védőeszköz típusához tartozó ikont, majd a konkrét termék logóját.

CSEREALKATRÉSZEK ÉS TARTOZÉKOK: A JSP számos cserealkatrészt és tartozékot kínál védősisakjaihoz, mint például törlőpántot, állszíjat, fülvédőt és védőszemüveget. Ezek a termékek és helyes felhelyezésük módja a www.jspsafety.com weboldalon tekinthetők meg.

VIGYÁZAT: Az egyéni védőeszköz bőrrel érintkezve allergiás reakciókat válthat ki az erre érzékenyeknél. Ilyen esetben orvoshoz kell fordulni.

VIGYÁZAT: Felhívjuk a felhasználók figyelmét arra, hogy a védőfelszerelés eredeti alkatrészeinek a JSP Ltd. utasításaival nem egyező módosítása vagy eltávolítása veszélyes. A védőfelszerelés nem módosítható a JSP Ltd. által nem javasolt módon. A módosítás jelentősen befolyásolhatja a biztosított védelmet, ami súlyos személyi sérülést vagy halált okozhat.

JELÖLÉSEK: (Az alábbi jelölések közül nem mindegyik jelenik meg a terméken)			
JSP	A gyártó védjegye	bsi	'Azt jelzi, hogy a termék gyártása megfelel a BSI teljesítmény- és minőségirányítási szabványoknak'
CE	Az (EU) 2016/425 rendeletnek való megfelelés	UK CA	Az egyéni védőeszközökről szóló 2016/425 rendelet a GB-ban történő alkalmazásra vonatkozó módosításokkal
EN 397: - - - -	Ipari Védősisakok Európai Szabványának száma és annak kiadási éve		
A#: - - - -	A EN 397 módosítása és annak kiadási éve		
EN 50365:- - - -	Az alacsony feszültségű telepítésekhez viselendő elektromosan szigetelő sisakok Európai Szabványának száma és annak kiadási éve		
	A dupla háromszög szimbólum azt jelenti, hogy ez a sisak elektromosan szigetelt élő vagy az ahhoz közeli 1000 V a.c. váltóáramú vagy 1500 V d.c. egyenáramú feszültséget nem meghaladó berendezéseknél történő munkavégzéskor		
53-64 cm	A sisak mérettartománya, a fej kerülete		
-200°C / -30°C / -40°C	A sisak valamennyi védelmet nyújt, ha ezeken a hőmérsékleteken vagy efölötti tartományban viselik		
+150°C	A sisak valamennyi védelmet nyújt, ha ezeken a hőmérsékleteken vagy ez alatti tartományban viselik		
MM	A sisak nyújt valamennyi védelmet fröccsenő olvadt fém ellen		
440 V a.c.	A sisak megvédi a használót az elektromos vezetőkkel való rövid ideig tartó véletlen érintkezéstől, legfeljebb 440 V a.c. váltóáramú feszültségig		
LD	A sisak nyújt némi védelmet laterális összenyomó terheléssel szemben		
	A hám fordított felvételhez is beilleszthető		Gyártási dátum kerék: a gyártás éve középen, a hónap nyílnál

2-PONTOS ÁLLSZÍJAK: A JSP 2-pontos állszíjának JSP sisakra történő helyes felhelyezéséhez lásd az A–E ábrát.

SK PRIEMYSELNÉ BEZPEČNOSTNÉ PRILBY
EN397, EN50365

Tento návod na používanie a vyhlásenie o zhode CE/UK sú tiež k dispozícii na produktovej webovej stránke: documents.jspsafety.com

NASADENIE A NASTAVENIE: Z dôvodu dostatočnej ochrany sa táto prilba musí nastaviť n veľkosť hlavy používateľa. Prilba sa musí nosiť tak, aby jej vrchná časť smerovala dopredu. Niektoré modely zobrazujú symbol obráteného nasadenia, čo naznačuje, že sa dá vybrať upínanie a umiestniť dozadu, aby sa prilba dala nosiť s hornou stranou smerujúcou dozadu a s nastavovačom za hlavou. Aby sa upravilo upevnenie, nastavte upínanie v zadnej časti prilby a uistite sa, že vám pohodlne prilieha okolo hornej časti hlavy.

POUŽITIE: Táto prilba bola vyrobená tak, aby absorbovala energiu nárazu čiastočným zničením alebo poškodením škrupina alebo upínania a aj napriek tomu, že takéto poškodenie nemusí byť viditeľné, akákoľvek prilba, ktorá bola vystavená silnému nárazu, by sa mala vymeniť.

Táto prilba bola navrhnutá tak, aby chránila nositeľa pred zásahom elektrických prúdom tak, že zabráni prechodu nebezpečného prúdu cez telo prostredníctvom hlavy. Prilba sa musí používať s iným izolačným ochranným vybavením, keď pracujete na nízkonapäťových inštaláciách. Používateľ by mal skontrolovať, či elektrické obmedzenia prilieb sú v súlade s nominálnym napätím, s ktorým sa môžete pravdepodobne stretnúť počas používania. Nepoužívajte izolačné prilby v situáciách, kde existuje riziko, že by sa izolačné vlastnosti mohli obmedziť.

SKLADOVANIE: Keď sa táto prilba počas prepravy nepoužíva, mala by sa skladovať v nádobe, aby sa nenachádzala na priamom slnečnom svetle z dosahu chemikálií a drsných látok a aby sa nemohla poškodiť pri fyzickom kontakte s pevnými povrchmi/predmetmi. Podmienky uskladnenia predstavujú dôležitý faktor pri uchovaní elektrického a mechanického výkonu izolačných prilieb. Odporúča sa, aby sa skladovala v teplotnom rozsahu 20 ± 15°C.

KONTROLA A STAROSTLIVOSŤ O PRILBU: Prilba predstavuje kompletný systém, ktorý pozostáva zo schrany a popruhov. Životnosť prilby ovplyvňuje mnoho faktorov, medzi ktoré patrí chlad, teplo, chemikálie, slnečné svetlo a zneužívanie na iné účely. Prilbu by ste mali každodenne kontrolovať, či nevykazuje viditeľné známky prasknutia, štiepenia alebo poškodenia prilby alebo popruhov. Používateľ by si mal byť vedomý, že existuje potenciálne riziko straty ochrany z dôvodu zastarania a/alebo nedostatočného čistenia. Efektívnosť izolačných vlastností prilby môže ovplyvniť podmienky používania. Dátum výroby je zatavený v hornej časti prilby. Pokiaľ prilba nevykazuje chyby, je vhodná na svoj určený účel. Ak máte akékoľvek pochybnosti, prilbu zlikvidujte. Za bežných okolností lehota použiteľnosti prilby je 5 rokov a životnosť 10 rokov od dátumu výroby podľa toho, čo nastane skôr. Za žiadnych okolností nepoužívajte na prilbe iný komponent ako komponent od spoločnosti JSP. Po použití sa prilba môže čistiť pomocou mydla a teplej vody a osušiť jemnou handričkou. Prilba by sa nemala čistiť drsnými látkami alebo rozpúšťadlami a nemôže sa skladovať na priamom slnečnom svetle alebo v kontakte s akýmikoľvek rozpúšťadlami. Pozornosť používateľov chceme tiež nasmerovať na nebezpečenstvo úpravy alebo odstránenia ktoréhokoľvek z originálnych komponentov prilby, a tiež akejkoľvek inej komponovanej alebo tie, pri ktorých to odporúča výrobca prilby. Prilby by sa nemali prispôsobovať za účelom uchytenia nástavcov akýmkoľvek spôsobom, ktorý neodporúča výrobca prilby. Nenanášajte farbu, rozpúšťadlá, lepidlá alebo samolepiace nálepky, a to s výnimkou tých, ktoré sú v súlade s pokynmi od výrobcu prilby.

VÝSTRAHA: Niektoré prilby sa dodávajú bez akýchkoľvek pripojených upevňovacích bodov pre popruhy. Miesta, ktoré je potrebné prekontrolovať, sú znázornené na obrázku 1.

PRIPOJENIE UPEVŇOVACÍCH BODOV PRE POPRUHY A POUŽITIE REGULÁCIE 3D ADJUSTMENT™: Kolíčky popruhu je potrebné zasunúť do príslušných otvorov v pásikoch nachádzajúcich sa v prednej a zadnej časti prilby (pozri obrázok 2). Pri každom bode možno použiť tri otvory, čo používateľovi umožňuje nastaviť 3D Adjustment™. Ich prostredníctvom sa mení výška remienka a jeho poloha smerom k časti lebky (pozri obrázok 3).

ĎALŠIE POKYNY NA NASADENIE: Obrázkové pokyny a videonávody nájdete na stránke www.jspgo.com. Vyhľadajte správnu ikonu pre daný typ používanej ochrany a potom logo pre konkrétny produkt.

NÁHRADNÉ DIELY A PRÍSLUŠENSTVO: Spoločnosť JSP poskytuje širokú ponuku náhradných dielov a príslušenstva pre naše ochranné prilby, vrátane potných čeleniek, podbradných remienkov, chráničov sluchu a ochranných okuliarov. Na stránke www.jspsafety.com nájdete ponuku dielov a príslušenstva a následne na stránke jspgo.com nájdete návody na správne nasadenie a nosenie.

VÝSTRAHA: OOP pri kontakte s pokožkou môže spôsobiť alergické reakcie osobám s citlivou pokožkou. Takéto osoby by sa mali poradiť s lekárom.

VÝSTRAHA: Upozorňujeme používateľa na nebezpečenstvo plynúce z vykonávania úprav alebo odstránenia ktorejkoľvek z originálnych súčastí ochranného vybavenia iným spôsobom, než ako odporúča spoločnosť JSP Ltd. Ochranné prostriedky by sa nemali upravovať žiadnym spôsobom, ktorý spoločnosť JSP Ltd neodporúča. Úprava či prispôsobenie môže výrazne narušiť poskytovanú ochranu, čo by mohlo viesť k vážnemu zraneniu alebo smrti.

KENNZEICHNUNGEN: (Na produkte nebudú viditeľné všetky nižšie uvedené označenia)			
JSP	Obchodná známka výrobcu	bsi	Označuje, že výroba produktu zodpovedá BSI normám pre výkonnosť amaniažment kvality
CE	Zhoda s nariadením (EU) 2016/425	UK CA	Nariadenie 2016/425 o osobných ochranných pracovných prostriedkoch v znení neskorších predpisov, ktoré platí vo Veľkej Británii
EN 397: - - - -	Číslo európskej normy pre prilby pre priemyselné použitie a jej rok publikovania		
A#: - - - -	Zmena normy EN397 a jej rok publikovania		
EN 50365:- - - -	Číslo európskej normy pre elektricky izolujúce prilby pre použitie pri nízkonapäťových inštaláciách a jej rok publikovania		
	Symbol dvojitého trojuholníka znamená, že táto prilba je elektricky izolovaná pre použitie pri práci na dieloch pod prúdom alebo v ich blízkosti a pri inštaláciách, ktoré neprekračujú 1000 V a.c. alebo 1500 V d.c.		
53-64 cm	Veľkosť rozsah prilby, obvod hlavy		
-20°C / -30°C / -40°C	Prilba zabezpečí nejakú ochranu, keď sa nosí v prostredí s týmto teplotami alebo presahujúcom tieto teploty		
+150°C	Prilba zabezpečí nejakú ochranu, keď sa nosí v prostredí s týmto teplotami alebo nižšími, ako tieto teploty		
MM	Prilba zabezpečí nejakú ochranu pri vyšplechnutí roztopeného kovu		
440 V a.c.	Prilba ochráni používateľa voči krátkodobému a náhodnému kontaktu s elektrickými vodičmi pod prúdom s napätím až 440 V a.c.		
LD	Prilba zabezpečí nejakú ochranu pri laterálnych kompresívnych zaťaženiach		
	Upínanie sa dá vložiť pre obrátené nasadenie		Kruh s dátumom výroby: Rok výroby je označený v strede, na mesiac ukazuje šípka

2-BODOVÝ PODBRADNÝ REMIENOK: Ak chcete správne nasadiť 2-bodový podbradný remienok JSP na prilbu JSP, pozri obrázky A-E.

SL INDUSTRIJSKE ZAŠČITNE ČELADE
EN397, EN50365

Kopija teh navodil in izjave o skladnosti za izdelek je na voljo na strani izdelka: documents.jspsafety.com

NAMESTITEV IN NASTAVITEV: Za ustrezno zaščito mora ta čelada ustrezati ali biti prilagojena velikosti uporabnikove glave. Čelado je treba nositi s šilco obrnjeno naprej. Nekateri modeli prikazujejo obrnjeni simbol za nadevanje, ki označuje, da je pas mogoče izvleči in namestiti nazaj, tako da lahko čelado nosite tako, da je čelada obrnjena nazaj in z regulatorjem za glavo. Če želite spremeniti prileganje, prilagodite pas na zadnji strani čelade in zagotovite udobno prilleganje okoli tempa.

UPORABA: Čelada je oblikovana in izdelana, da prestreže energijo udarca tako, da se pri tem delno deformirajo oziroma poškodujejo trakovi ali lupina; tudi če te poškodbe ne zaznate s prostim očesom, je treba čelado, ki je prestregla močen udarec, zamenjati.

Čelada je oblikovana in izdelana za zaščito uporabnika pred električnimi udari, saj prepreči prehod nevarnega toka skozi telo v glavo. Za delo na nizkonapetostnih izoliacijah je treba poleg čelade uporabiti tudi drugo izolirno opremo. Pred uporabo je uporabnik dolžan preveriti, če električna omejitev čelade ustreza imenski napetosti, na katero lahko naleti med delom. Izolirnih čelad ni dovoljeno uporabljati v okolijih, kjer obstaja nevarnost, da se zmanjšajo izolirne lastnosti.

SKLADIŠČENJE: Če čelade ne uporabljate ali med prevozom, jo shranite v embalaži, ki ni izpostavljena neposredni sončni svetlobi, kemikalijam in abrazivnim snovem ter je ne more poškodovati fizični stik s trdimi površinami/predmeti. Pogoji skladiščenja so pomemben dejavnik za ohranitev električnih in mehanskih lastnosti izoliacijskih čelad. Priporočljivo je, da so pogoji skladiščenja v območju 20 ± 15°C.

PREGLEDOVANJE IN ČIŠČENJE ČELADE: Čelada je popolni sistem lupine in trakov. Uporabna tehnična življenjska doba čelad je odvisna od več dejavnikov, tudi mraza, vročine, kemikalij, sončne svetlobe in nepravilne uporabe. Čelado je treba vsak dan pregledati, če so čelada in trakovi morda vidno razpokani, zdrobljeni ali drugače poškodovani. Uporabnik je dolžan upoštevati morebitno nevarnost zaradi zmanjšane zaščite, ki je posledica dolgotrajne uporabe in/ali nepravilnega čiščenja. Raven učinkovitosti izolirnih lastnosti čelade je lahko odvisna tudi od pogojev uporabe. Datum izdelave je odtisnjen na vrhu čelade. Za uporabo za določen namen je primerna čelada brez napak. Če ste v dvomih o brezhibnosti čelade, čelado uničite. V normalnih pogojih čelado lahko od prvega dne uporabe nepravilnega uporabljate 5 let oz. 10 let od datuma proizvodnje, kar pride prej. V nobenem primeru ni dovoljeno namestiti na čelado sestavnih delov, ki niso izdelki JSP. Po uporabi lahko čelado očistite z milom in toplo vodo ter jo obrišete s suho krpo. Čelade ni dovoljeno čistiti s strgalnimi snovmi ali topili in je ni dovoljeno hraniti na neposredni sončni svetlobi ali v stiku s kakršnimi koli topili. Uporabnik je dolžan tudi upoštevati morebitno nevarnost, ki jo ustvari s spreminjanjem ali odstranitvijo katerega koli originalnega dela čelade, če tako ne priporoča izdelovalec čelad. Čelade ni dovoljeno kakor koli spreminjati po meri za namestitev dodatne opreme, če tako ne priporoča izdelovalec čelad. Na čelade ni dovoljeno nanašati barv, topil, lepi ali samolepilnih nalepk, če ni tako navedeno v navodilih, ki jih pripravi izdelovalec čelad.

OPOZORILO: Nekatere čelade so dobavljene brez priključenih vseh pritrdilnih točk jermena. Območja, ki jih je treba preveriti, so prikazana na sliki 1.

PRITRDILNE TOČKE POVEZOVNEGA SNOPA UPORABA SISTEMA 3D ADJUSTMENT™: Zatiči varnostnega pasu morajo biti vstavljeni v ustrezne luknje na trakovih na sprednji in zadnji strani čelade (glej sliko 2). Na vsaki točki so tri luknje, s katerimi lahko uporabnik nastavi sistem 3D Adjustment™. Z njimi spremenite višino in položaj traku glede na zadnji del glave (glejte sliko 3).

DODATNA NAVODILA ZA NAMESTITEV: Za ilustrirana in video navodila obiščite spletno stran www.jspgo.com in poiščite ustrezno ikono za vrsto zaščite, ki jo uporabljate, nato pa logotip za določen izdelek.

NADOMESTNI DELI IN PRIBOR: Podjetje JSP za svoje varnostne čelade nudi širok nabor nadomestnih delov in pribora, vključno s trakovi za vpijanje potu, podbradnimi trakovi, zaščito sluha in varnostnimi očali. Najdete jih na spletni strani www.jspsafety.com, kjer so na voljo tudi vodniki za pravilno namestitev, ki jih najdete na jspgo.com.

OPOZORILO: Osebna varovalna oprema lahko pri občutljivih posameznikih v stiku s kožo povzroči alergijske reakcije. V tem primeru se posvetujte z zdravnikom.

VÝSTRAHA: Upoštevajte, da morebitne spremembe, ki jih izvedete na izdelku, lahko ogrozijo varnostno funkcijo izdelka. Čelade ni dovoljeno kakor koli spreminjati po meri za dodatno opremo, ki ni priporočena s strani proizvajalca JSP Ltd. Spremembe ali prilagoditve lahko bistveno vplivajo na zaščito, kar lahko povzroči hude telesne poškodbe ali smrt.

OZNAČBE (na proizvodu niso nujno vidne vse spodnje oznake):			
JSP	Blagovna znamka izdelovalca	bsi	Navaja, da proizvodnja izpolnjuje BSI standarde delovanja in upravljanja kakovosti
CE	Skladnost z Uredbo (EU) 2016/425	UK CA	Uredba 2016/425 o osebni zaščitni opremi, kakor je bila spremenjena, da se uporablja v GB
EN 397: - - - -	Številka evropskega standarda za industrijske zaščitne čelade in leto izdaje		
A#: - - - -	Spremembe EN397 in leto izdaje		
EN 50365:- - - -	Številka evropskega standarda za električne izolacijske čelade za delo na nizkonapetostnih inštalacijah in leto izdaje		
	Simbol dvojnega trikotnika označi, da je čelada električno izolirana za uporabo na delih pod napetostjo ali v bližini delov pod napetostjo, ki ne presega 1.000 V a.c. ali 1.500 V d.c.		
53-64 cm	Območje velikosti čelad, obseg glave		
-20°C / -30°C / -40°C	Čelada zagotavlja delno zaščito pri uporabi v okolju na tej temperaturi ali nad njo		
+150°C	Čelada zagotovi določeno raven zaščite med uporabo v območju tem ali nižjih temperatur		
MM	Čelada zagotovi določeno raven zaščite pred kroglicami raztopljene kovine		
440 V a.c.	Čelada zaščiti uporabnike pred kratkotrajnim nenamernim stikom z električnimi prevodniki pod napetostjo do 440 V a.c.		
LD	Čelada zagotovi določeno raven zaščite pred občutno obremenitvijo s strani		
	Trakove je možno prestaviti za obrnjeno nadevanje		Kolesce z datumom proizvodnje: leto proizvodnje je v sredini, puščica kaže na mesec

DVOTOČKOVNI PODBRADNI TRAKOVI: Za pravilno namestitev dvotočkovnega podbradnega traku JSP na čelado JSP glejte slike A–E.

HR INDUSTRIJSKE ZAŠTITNE KACIGE
EN397, EN50365

Kopiju ovog priručnika i Izjave o sukladnosti za proizvod možete pronaći na stranici proizvoda: documents.jspsafety.com

POSTAVLJANJE I PODEŠAVANJE: Da bi pružila adekvatnu zaštitu, ova kacига mora odgovarati ili se mora prilagoditi veličini glave korisnika. Kacига se mora nositi sa štitnikom okrenutim prema naprijed. Na nekim modelima nalazi se oznaka obrnutog postavljanja, što znači da se trake mogu izvaditi i postaviti unatrag tako da kacига može nositi sa štitom okrenutim unatrag i sa podešavačem iza glave. Za promjenu strane nošenja, podesite trake na stražnjem dijelu kacige i pobrinite se da udobno leži na tjemenu glave.

UPORABA: Ova kacига je napravljena da apsorbira energiju udara uslijed djelomičnog uništenja ili oštećenja školjke ili traka i, iako to oštećenje možda nije očigledno, bilo koja kacига koja je bila izložena udarnom udaru treba biti zamijenjena.

Ova kacига je namijenjena zaštiti onoga tko je nosi od električnih udara sprječavanjem prolaska opasne struje kroz tijelo preko glave. Kacига se mora nositi sa drugom izolacijskom zaštitnom opremom tijekom rada na instalacijama pod niskim naponom. Korisnik mora provjeriti da li električna ograničenja kacige odgovaraju normalnom naponu koji se obično sreće tijekom uporabe. Nemojte koristiti izolacijske kacige u situacijama kada postoji opasnost od smanjenja izolacionih svojstava.

SKLADIŠTENJE: Kada se ne koristi ili tijekom transporta, kacига se treba čuvati u spremniku, zaštićena od izravne sunčeve svjetlosti, podalje od kemikalija i abrazivnih tvari, tako da se ne može oštetiti fizičkim kontaktom sa tvrdim površinama ili stvarima. Uvjeti skladištenja su važan faktor za očuvanje električnih i mehaničkih izolacijskih svojstva kacige. Preporučuje se održavanje skladišnih uvjeta u rasponu od 20 ± 15°C.

KONTROLA I NJEGA KACIGE: Kacига je kompletni sustav koji se sastoji od školjke i traka. Vijek trajanja kacige ovisi o brojnim faktorima, uključujući hladnoću, vrućinu, kemikalije, sunčevu svjetlost i zloupotrebu. Kacigu treba svakodnevno ispitati na očite znakove pucanja, gubitak sjaja iščetkanja kacige ili traka. Korisnik mora biti svjestan potencijalnog rizika od gubitka zaštite uslijed starenja i/ili neprikladnog čišćenja. Na učinkovitost izolacijskih osobina kacige mogu utjecati uvjeti uporabe. Datum proizvodnje je utisnut u vrhu ove kacige. Dok je kacига bez oštećenja, prikladna je za predviđenu uporabu. Ako ste u nedoumici, uništite kacigu. Pod normalnim uvjetima, kacига ima korisni vijek trajanja 5 godina ili opći vijek trajanja 10 godina od datuma proizvodnje, ovisno o tome koji od uvjeta nastupi prvi. Ova kacига se ne smije koristiti sa sastavnim dijelovima koji nisu sastavni dijelovi proizvođača JSP. Nakon korištenja, kacига se može očistiti sa sapunom i toplo vode, te osušiti mekanom krpom. Kacigu ne treba čistiti abrazivnim tvarima ili otapalima; kacига se ne smije izlagati izravnoj sunčevoj svjetlosti i ne smije doći u dodir s bilo kakvim otapalima. Korisnicima se također skreće pažnja na opasnost od mijenjanja ili odstranjivanja originalnih sastavnih dijelova kacige, osim onih koje preporučuje proizvođač kacige. Kacига se ni na koji način ne smije prilagođavati radi postavljanja dodataka koje nije preporučio proizvođač kacige. Ne nanositi boju, otapala, ljepila ili samoljepljive naljepnice, osim u slučaju u uputama proizvođača kacige.

UPOZORENJE: Neke se kacige isporučuju bez svih povezanih tački za pričvršćivanje remenja. Područja koja treba provjeriti su prikazana na slici 1.

POVEZIVANJE TAČAKA ZA PRIČVRŠĆIVANJE REMENJA I KORIŠTENJE NASTAVKA P 3D ADJUSTMENT™: Igle remenja se moraju umetnuti u odgovarajuće otvore na trake za vezanje s prednje i zadnje strane kacige (vidi sliku 2). Na svakoj tački se mogu koristiti tri otvora, što omogućava podešavanje nastavka 3D Adjustment™. Oni mijenjaju visinu trake i položaj remen sa stražnje strane glave (vidi sliku 3).

DALJNJA UPUTSTVA ZA POSTAVLJANJE: Za ilustrirana i videouputstva posjetite www.jspgo.com i potražite odgovarajuću ikonu za vrstu zaštite koju koristite, a zatim logotip za određeni proizvod.

REZERVNI DIJELOVI I DODATNA OPREMA: Postoji niz rezervnih dijelova i dodataka dostupnih od JSP-a za naše zaštitne kacige, uključujući trake za znoj, bradu, štitnike za uši i zaštitne naočale. Posjetite www.jspsafety.com da biste pronašli one koje vam treba i pročitajte upute na jspgo.com za vodiče za pravilno postavljanje.

UPOZORENJE: Kada je u dodiru s kožom, LZO može izazvati alergijske reakcije kod osjetljivih osoba, u kom slučaju bi trebali da se posavjetujete s lijekarom.

UPOZORENJE: Upozoravamo korisnike na opasnost od izmjene ili uklanjanja originalnih dijelova zaštitne opreme, osim onoga što preporučuje kompanija JSP Ltd. Zaštitna oprema ne smije se podešavati ni na koji način koji nije preporučila kompanija JSP Ltd. Izmjena ili podešavanje može značajno utjecati na zaštitu, što može rezultirati teškim ili smrtonosnim ozljedama.

OZNAKE: (Neće svaka od oznaka navedenih ispod biti vidljiva na proizvodu)			
JSP	Zaštitna oznaka proizvođača	bsi	Označava da proizvodnja proizvoda ispunjava BSI standarde upravljanja performansama i kvalitetom
CE	Usklađenost sa Uredbom (EU) 2016/425	UK CA	Uredba 2016/425 o ličnoj zaštitnoj opremi, sa izmenama i dopunama da se primenjuje u GB
EN 397: - - - -	Standardni evropski broj za industrijske zaštitne kacige i godinu njegovog objavljivanja		
A#: - - - -	Dopuna EN397 i godina objavljivanja		
EN 50365:- - - -	Standardni evropski broj za kacige sa električnom izolacijom za upotrebu na nisko naponskim postrojenjima i godina objavljivanja		
	Simbol dvostrukog trokuta znači da ova kacига ima električnu izolaciju za upotrebu na dijelovima sa visokim naponom ili u blizini ovih dijelova na postrojenjima koja ne prelaze 1000 V a.c., izmjeničnu napon odnosno 1500 V d.c., istosmjerna struja		
53-64 cm	Opseg veličina kacige, obim glave		
-200°C / -300°C / -400°C	Kacига obezbjeđuje određenu razinu zaštite pri nošenju u okolnostima na toj temperaturi ili iznad		
+150°C	Kacига obezbjeđuje određenu razinu zaštite protiv prskanja tekućeg metala		
MM	Kapjirá tarjoaa suojaa sulan metallin roiskeilta		
440 V a.c.	Kacига pruža zaštitu korisniku protiv kratkoročnog, nehotičnog kontakta sa visokonaponskim električnim provodnicima kod napona do 440 V a.c., izmjenični napon		
LD	Kacига pruža određenu razinu zaštite protiv djelovanja bočnog opterećenja		
	Koljevka se može postaviti za obrnuto nošenje		Točak s datumom proizvodnje: godina proizvodnje navedena je u središtu, mjesec je prikazan strelicom

TRAKE ZA BRADU S 2 TAČKE: Da biste pravilno postavili JSP traku za bradu u 2 tačke na JSP kacigu, pogledajte slike A-E.

BS INDUSTRIJSKE ZAŠTITNE KACIGE
EN397, EN50365

Primjerak ovog priručnika i Izjavu o usklađenosti za proizvod možete naći na stranici proizvoda: documents.jspsafety.com

PRILAGODAVANJE I PODEŠAVANJE: U cilju odgovarajuće zaštite, ova kacига mora biti prilagođena odnosno podešena za veličinu glave korisnika. Kacига se mora nositi tako da je šlem peak okrenut prema naprijed. Pojedini modeli imaju oznaku obrnutog nošenja, koja pokazuje da se kolijevka može izvaditi i umetnuti obrnuto tako da se kacига nosi sa šlem peak okrenutim prema nazad i regulatorom iza glave. Kako biste izmjenili prilagođenost, podesite kolijevku na zadnjoj strani kacige i osigurajte dobru podešenost prema gornjem dijelu glave.

UPOTREBA: Kacига je izrađena tako da apsorbira energiju udarca djelomičnim uništenjem odnosno oštećenjem školjke ili kolijeveke, pa iako ovakvo oštećenje ne mora biti odmah uočljivo, svaku kacигu koja je bila izložena jačem udarcu treba zamijeniti.

Ova kacига je izrađena u cilju zaštite korisnika od električnog udara tako što sprječava protok opasne struje kroz tijelo putem glave. Kacига se mora koristiti zajedno sa ostalom izolacijskom zaštitnom opremom prilikom rada na postrojenjima sa niskim naponom. Korisnik treba provjeriti usklađenost električnih ograničenja kacige sa nominalnim naponima sa kojima će se vjerovatno susresti tokom upotrebe. Nemojte koristiti izolacijske kacige u situacijama kada postoji rizik od smanjenja izolacijskih svojstava.

ČUVANJE: Kada nije u upotrebi odnosno tokom transportovanja, ova kacига treba biti odložena u spremniku koji nije izložen direktnoj sunčevoj svjetlosti, utjecaju kemikalija i agresivnih supstanci odnosno koji se ne može oštetiti fizičkim kontaktom sa tvrdim površinama/predmetima. Uvjeti skladištenja su jedan od važnih faktora za zaštitu električnih i mehaničkih karakteristika izolacijskih kacига. Preporučuje se održavanje uvjeta skladištenja u rasponu 20 ± 15°C.

KONTROLA I NJEGA KACIGE: Kacига je cjelovit sustav koji se sastoji od školjke i kolijeveke. Na vijek trajanja kacige utječu brojni faktori, kao što su hladnoća, toplota, kemikalije, sunčeva svjetlost i pogrešna upotreba. Kacigu je potrebno svakodnevno pregledati i utvrditi postojanje uočljivih znakova pucanja, lomljenja ili oštećenja na samoj kacigi ili kolijeveci. Korisnik treba imati u vidu postojanje rizika od gubitka zaštite uslijed starosti ili nepravilnog čišćenja. Na efikasnost izolacijskih svojstava kacige mogu utjecati uvjeti primjene. Datum proizvodnje je utisnut u vrhu ove kacige. Sve dok kacига nema bilo kakva oštećenja, ona je podesna za namijenjenu upotrebu. Ako postoje bilo kakve sumnje, uništite kacигu. Pod uobičajenim okolnostima, kacига ima rok korištenja od 5 godina ili trajanja od 10 godina od datuma proizvodnje, zavisi od toga šta se prvo ispuni. Ni pod kojim uvjetima se na kacигama ne smije koristiti bilo koji drugi dio osim JSP dijelova. Nakon upotrebe, kacигu je potrebno očistiti sapunom i toplom vodom te posušiti mekanom krpom. Kacигu ne treba čistiti agresivnim sredstvima ili rastvaračima i ne smije se odlagati na mjestima izloženim direktnoj sunčevoj svjetlosti ili biti u kontaktu sa bilo kakvim rastvaračima. Korisnicima je potrebno ukazati i na opasnost koja prijeti uslijed modificiranja odnosno skidanja bilo kojeg originalnog sastavnog dijela kacige, izuzev onog što je preporučio proizvođač kacige. Kacige se ne smiju preuređivati u svrhu podešavanja dodatnih dijelova na bilo koji način koji nije preporučio proizvođač kacige. Nemojte nanositi premaze, rastvarače, ljepila ili samoljepljive etikete, izuzev u skladu sa uputstvima proizvođača.

UPOZORENJE: Neke kacige se isporučuju bez svih povezanih tački za pričvršćivanje remenja. Područja koja treba provjeriti su prikazana na slici 1.

POVEZIVANJE TAČAKA ZA PRIČVRŠĆIVANJE REMENJA I KORIŠTENJE NASTAVKA P 3D ADJUSTMENT™: Igle remenja se moraju umetnuti u odgovarajuće otvore na trake za vezanje s prednje i zadnje strane kacige (vidi sliku 2). Na svakoj tački se mogu koristiti tri otvora, što omogućava podešavanje nastavka 3D Adjustment™. Oni mijenjaju visinu trake i položaj remen sa stražnje strane glave (vidi sliku 3).

**DALJNJA UPUTSTVA ZA POST